Полноростовой турникет Kentaur FTS-C01 B-120°

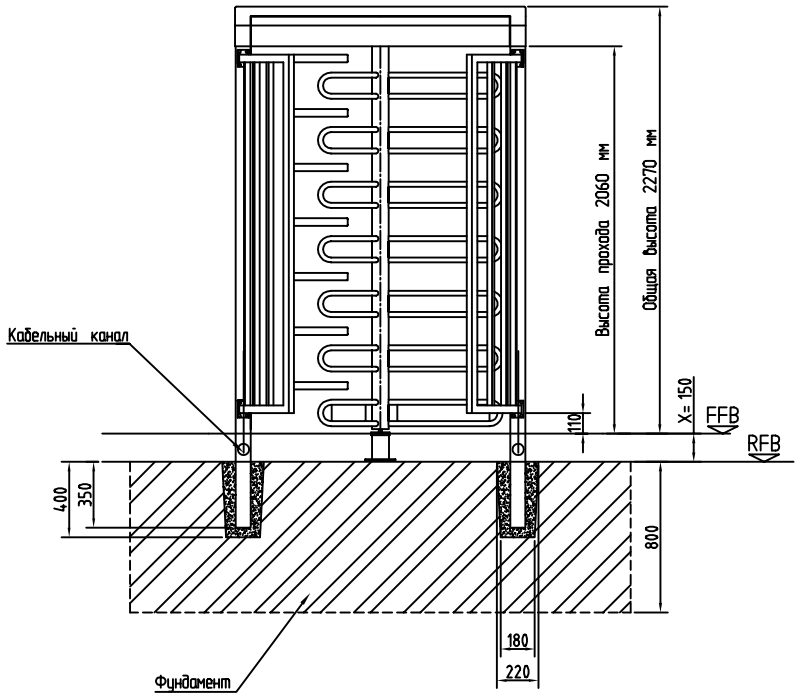

Изнутри

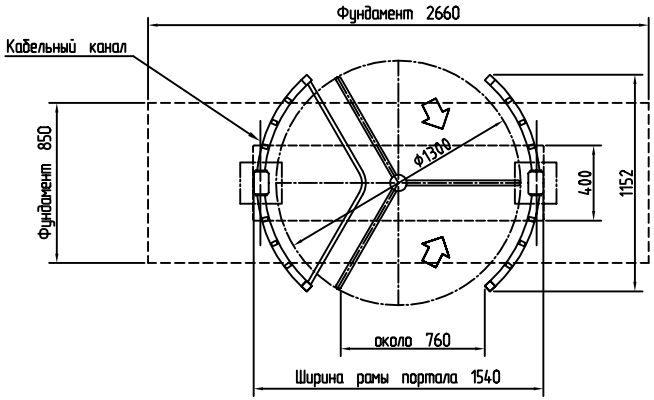

Снаружи

Изображено: Вариант A
Установка цементированием
в подготовленный фундамент

- Ограждение проходного сегмента: стальная рама
- Ограждение заблокированного сегмента: стальная рама
- Колонна с прямыми штангами из нержавеющей стали (зеркальная полировка)

☐ Тип 0: без привода (проход в одном направлении)
☐ Тип 1.1: Электромеханический (проход в одном направлении)
☐ Тип 1.2: Электромеханический (проход в двух направлениях)
☐ Тип 2: С позиционным сервоприводом
Напряжения питания 220В/50Гц, блок управления интегрирован в корпус,
При отключении электропитания:
- Вход заблокирован
☐ Вход свободен
- Выход заблокирован
☐ Выход свободен

Установка:
- Цементированием в подготовленный фундамент, глубина установки 150 мм
☐ Установка на законченный пол
☐ Установка на незаконченный пол

Поверхность:
- Горячая оцинковка стали
☐ Горячая оцинковка стали с последующей окраской в цвет по шкале RAL

Вариант установки:
- Изнутри справа (Вариант A)
☐ Изнутри слева (Вариант B)

АКСЕССУАРЫ:

Консоль для считывателя:
Снаружи
☐ Пластиковая 94x94x58, внутренняя полость ф65мм, окрашена в цвет RAL 9006
☐ Алюминиевая 140x180x110, с алюминиевой наружной панелью, RAL 9006
☐ Алюминиевая 140x365x110, с алюминиевой наружной панелью, RAL 9006
Изнутри
☐ Пластиковая 94x94x58, внутренняя полость ф65мм, окрашена в цвет RAL 9006
☐ Алюминиевая 140x180x110, с алюминиевой наружной панелью, RAL 9006
☐ Алюминиевая 140x365x110, с алюминиевой наружной панелью, RAL 9006

☐ Кнопка выхода с консолью
☐ Для алюминиевых консолей наружная панель пластиковая, вместо алюминиевой

Операционная панель:
☐ OPL-01, с доп. платой ETS-2010
(одноразовый вход/выход, долговременный вход/выход, свободный проход, заблокировано)
☐ OPL-02 (одноразовый вход/выход, свободный проход)

☐ Индикаторы прохода

Крыша:
☐ D1: ширина 1820мм, длина 2770мм
☐ D2: с бортиками и водосточной трубой, ширина 2000мм, длина 2820мм
☐ D3: с бортиками и водосточной трубой, встроеное освещение,
потолочные панели, ширина 2000мм, длина 2820мм
☐ Для D1,D2: освещение 2 лампы
☐ Для D1,D2: окраска каркаса крыши в цвет турникета

- Стандарт ☐ Опция

Kaba Gallensch?tz GmbH
Nikolaus-Otto-Straße 1 x D-77815 Bühl(Baden)
Postfach 1261 x D-77802 Bühl(Baden)
Tel.: 07223/286-0 x Fax: 07223/286-111

	Datum	Name	Maßstab	Benennung	Kunde	Zeichnungs-Nr.
Gez.	22.05.2000	HBR	1:20	Kentaur FTS-C01	Projekt	2004649002-
Gepr.	22.05.2000	HS				Auftrags-Nr.
Schutzvermerk nach DIN 34-2-D beachten.				Ersatz f?r		Ersetzt durch